LABEL
Automatic Door Solutions

INNOVATION IS AN OPEN DOOR

MADE IN ITALY

AUTOMAZIONE PER PORTE A BATTENTE DA INTERNO
AUTOMATION FOR INTERIOR SWING DOORS

NEXT 75

Our LESS is MORE philosophy

NEXT 75

Automazione per porte a battente da interno

L'AUTOMAZIONE MINIATURIZZATA, PER GRANDI RISULTATI

1. **Tecnologia brushless.**
   Tutta l'efficacia del motore digitale per performance di altissima qualità.

2. **Design** compatto e architettonico; ogni dettaglio è studiato per ottimizzare gli spazi.

3. **Modalità apertura porta:**
   - Radar / Pulsanti
   - Radiocomando
   - Push&Go
   - Manuale con chiusura 'molla virtuale'

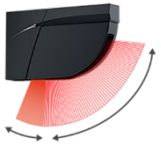

4. **Sensori di sicurezza** conformi alla Normativa EN16005

5. **Funzione disabili**

6. **Funzione privacy**

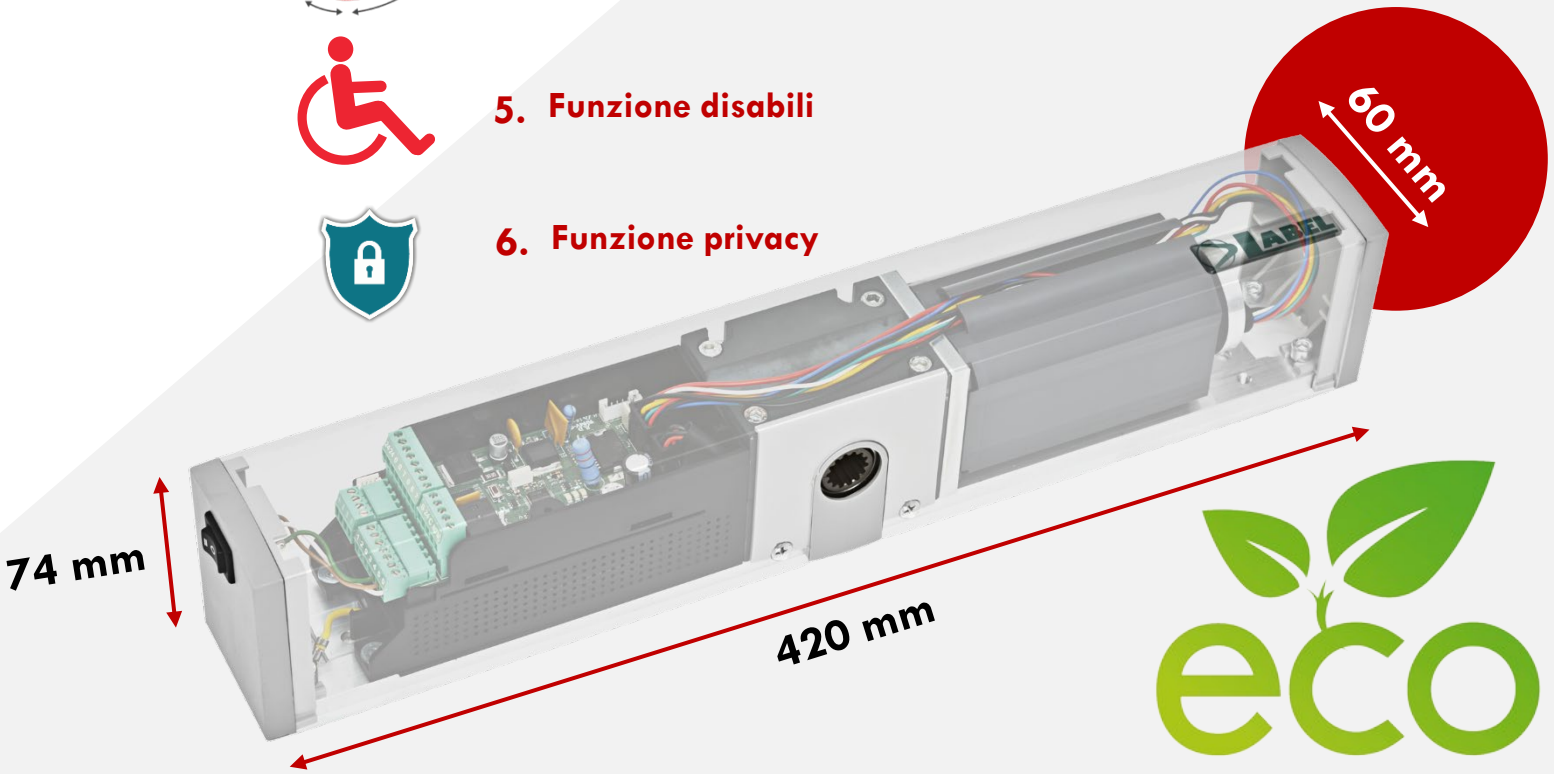

eco

LABEL
Automatic Door Solutions

NEXT 75

AUTOMAZIONE PER PORTE A BATTENTE DA INTERNI

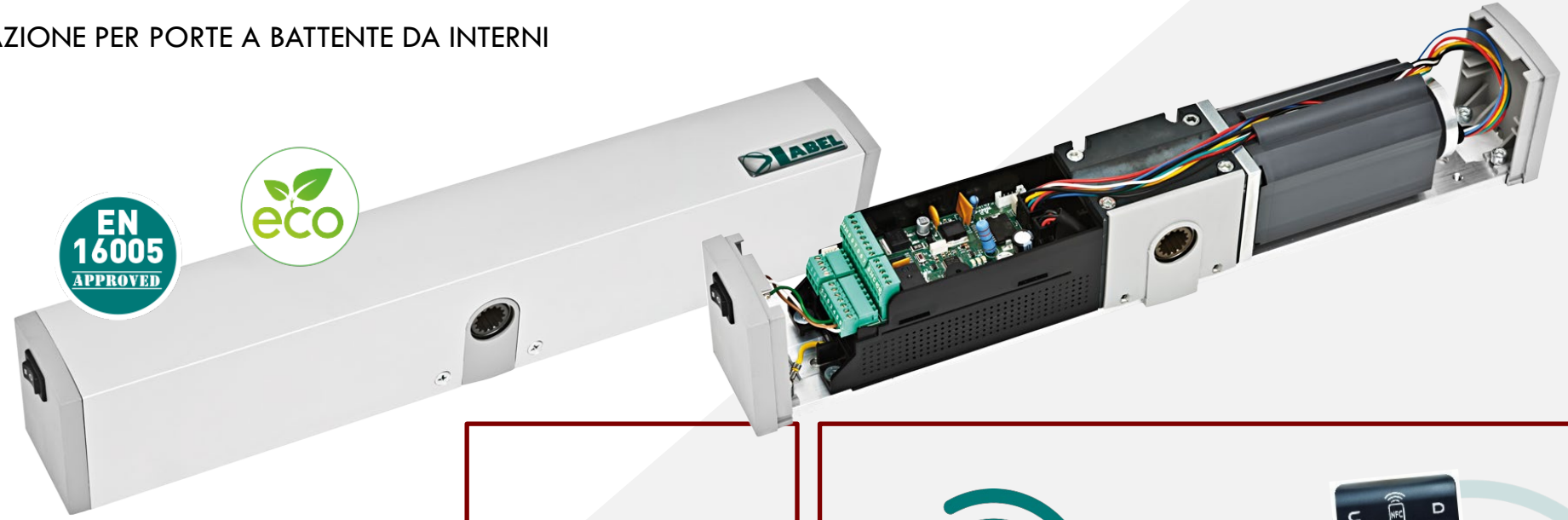

5. **LabelTools App** per programmare le automazioni in pochi secondi

IMPOSTA I DATI SULLA APP

LEGGI / INVIA I DATI SULLA TASTIERA

LABEL
Automatic Door Solutions

NEXT 75 FUNZIONE DISABILI

Sono sempre più le persone con difficoltà motoria che dotano le proprie abitazioni di porte automatiche. La sensibilizzazione nei confronti dei diversamente abili ha aumentato la richiesta di porte automatiche anche negli uffici, nei negozi e nei luoghi pubblici.

NEXT 75 è un'ottima soluzione per le dimensioni compatte e la facilità di montaggio.

L'automazione NEXT 75 è adatta all'uso da parte di persone disabili.

- **Ingresso OPEN per il pulsante di apertura** porta da parte del disabile.
- **Predisposizione ricevente radio** per apertura porta a distanza tramite l'uso del radiocomando.
- **Tempo di permanenza** della porta in apertura regolabile separatamente dal tempo di pausa standard per permettere al disabile il passaggio in assoluta tranquillità e sicurezza.
- Funzione **push & go** per l'utilizzo da parte del personale di assistenza.

LABEL
Automatic Door Solutions

NEXT 75

FUNZIONE PRIVACY

La funzione privacy viene utilizzata per l'acceso in ambienti in cui è necessario poter chiudere la porta dall'interno, ad esempio le toilette, le stanze private, le sale riunioni.
In mancanza di alimentazione l'elettromagnete viene disattivato e la porta può essere aperta manualmente. Per questa ragione è fortemente consigliato l'impiego dell'automazione NEXT-75B (con batteria).

Per evitare ogni contatto dell'utente con la porta, sono necessari i seguenti accessori da collegare all'automazione NEXT-75:

A n°1 pulsante a sfioramento per apertura porta dall'esterno.
B n°1 pulsante a sfioramento per blocco e apertura porta dall'interno.
C n°1 elettromagnete per chiusura porta.
D n°2 semafori rosso / verde di visualizzazione porta libera / bloccata per interno ed esterno. Collegare in parallelo i semafori.
E n°1 scheda UR2 per pilotaggio semaforo.
F n°1 pulsante di emergenza N.C. per disattivazione elettromagnete dall'interno.
G n°1 selettore a chiave ON / OFF per disattivazione elettromagnete dall'esterno in caso di emergenza.

COLLEGAMENTI ELETTRICI

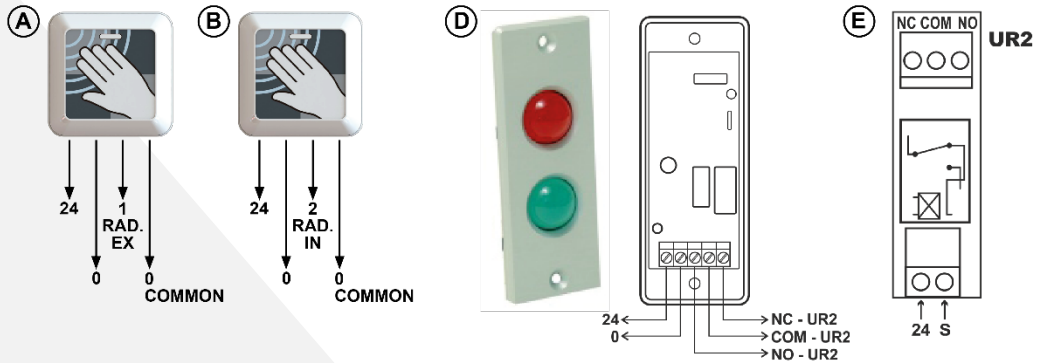

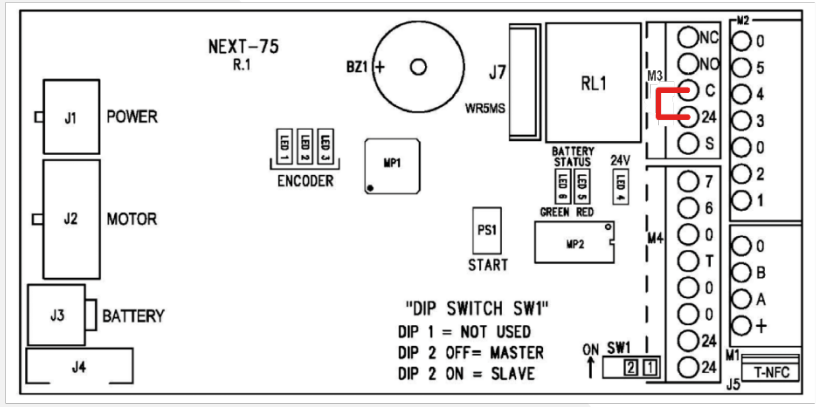

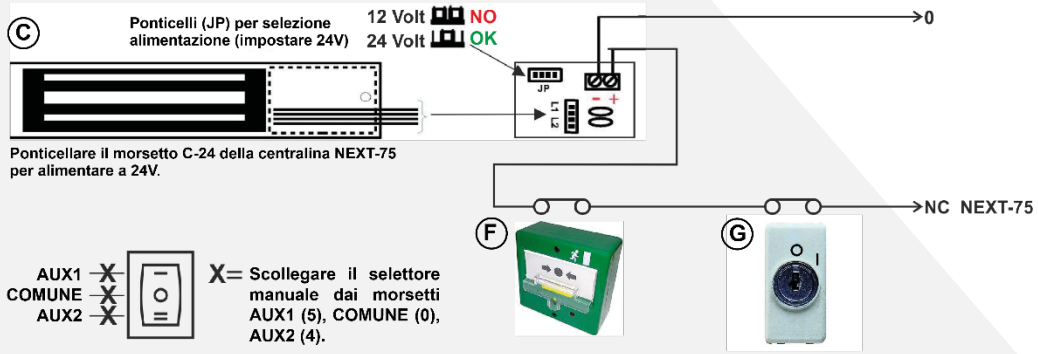

LABEL
Automatic Door Solutions

FUNZIONAMENTO DEL SISTEMA PRIVACY

NEXT 75

- Per attivare la funzione privacy impostare la funzione F77= ON mediante il programmatore digitale.
- La porta automatica è normalmente sbloccata quando il locale non è impegnato da nessuna persona ed il semaforo (D) è verde.
- Attivando il pulsante a sfioramento lato esterno (A) la porta esegue l'apertura permettendo all'utente di entrare.
- Al termine del tempo di pausa la porta si chiude automaticamente e resta in attesa di essere bloccata.
- Entro il periodo di tempo preimpostato dal potenziometro P34, l'utente deve attivare una sola volta il pulsante a sfioramento lato interno (B) per eccitare l'elettromagnete di chiusura porta (C).
  A questo punto il semaforo diventa rosso e non è possibile aprire la porta tramite il pulsante esterno.
- Per aprire la porta ed uscire dal locale, l'utente deve attivare il pulsante a sfioramento lato interno (B), l'elettromagnete (C) si diseccita, la porta si apre ed il semaforo (D) ritorna verde.

In caso di emergenza è possibile diseccitare l'elettromagnete (C) di chiusura porta azionando il pulsante di emergenza interno (F) oppure il selettore a chiave esterno (G).
La porta viene sbloccata ed è possibile aprirla manualmente.

IMPOSTAZIONI

FUNZIONE F77
OFF: Funzione privacy disattiva
ON: Funzione privacy attiva

FUNZIONE F78: leggere solo se si installa un elettromagnete con sensore di stato aperto / chiuso (non fornito da Label).
OFF: per elettromagnete senza sensore di stato aperto / chiuso (impostazione di fabbrica). L'operatore NEXT 75 rileva automaticamente lo stato di porta chiusa.
ON: per elettromagnete con sensore di stato aperto / chiuso. Collegare il contatto d'uscita N.A. del sensore di stato incorporato nell'elettromagnete all'ingresso AUX1 della centralina NEXT-L75 per rilevare lo stato di porta chiusa.

FUNZIONE F79
OFF: Il semaforo (D) emette luce verde fissa durante il movimento della porta e in attesa del comando di blocco porta.
ON: Il semaforo (D) lampeggia rosso / verde lentamente durante il movimento e velocemente a porta chiusa in attesa del comando di blocco porta.
Con porta chiusa la luce è sempre rosso fissa.

POTENZIOMETRO P34
Regolazione del tempo entro il quale l'utente può dare il comando di blocco dall'interno una volta che la porta si è chiusa.
Al valore "0" il tempo è infinito, quindi è sempre possibile dare il comando di blocco dal pulsante a sfioramento interno.
Dal valore "1" al valore "100" si imposta un tempo variabile da 1 a 100 secondi (impostazione di fabbrica = 10 secondi).
Trascorso questo periodo, se l'elettromagnete non viene bloccato, l'attivazione del pulsante a sfioramento provoca l'apertura della porta.

POTENZIOMETRO P35
Regolazione del tempo dopo il quale l'elettromagnete si sblocca automaticamente dopo che la porta è stata bloccata dall'interno.
Al valore "0" (impostazione di fabbrica) il tempo è infinito, quindi l'elettromagnete rimane bloccato fino a quando l'utente non attiva il pulsante interno per uscire.
Dal valore "1" al valore "100" si imposta un tempo variabile da 1 a 100 minuti.
Trascorso questo periodo il semaforo lampeggia rosso / verde segnalando all'utente che entro 3 minuti la porta verrà sbloccata.

LABEL
Automatic Door Solutions

NEXT 75

AUTOMAZIONE PER PORTE A BATTENTE DA INTERNI

Automazione doppia per porta battente a due ante

Tagliata a misura (lunghezza min.1200mm - max. 2500mm)

LABEL
Automatic Door Solutions

NEXT 75

VISTA DA VICINO. I BRACCETTI.

Braccetto a tirare in alluminio NEXT-BDT

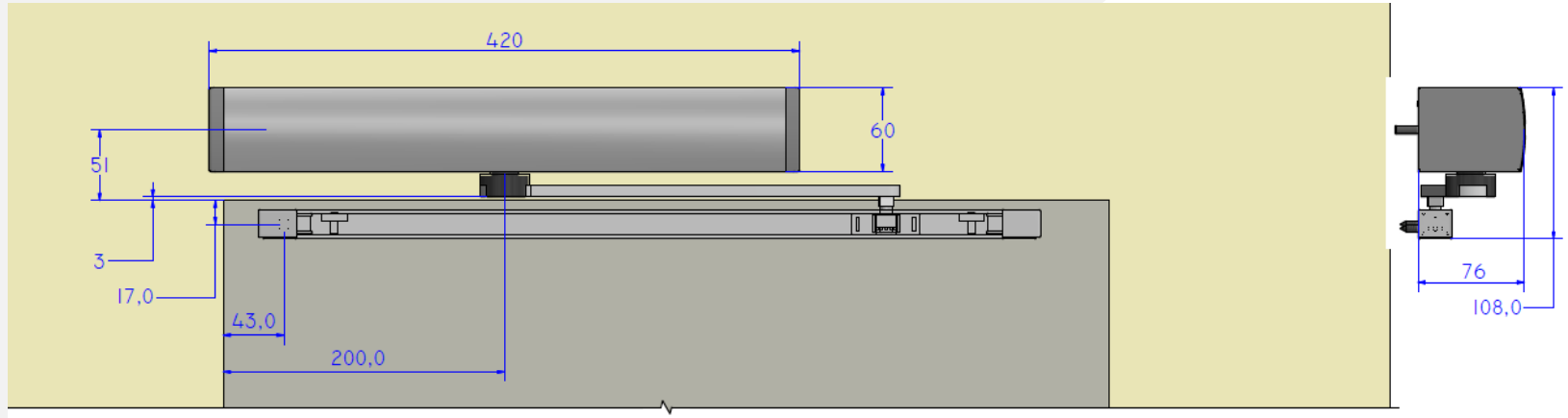

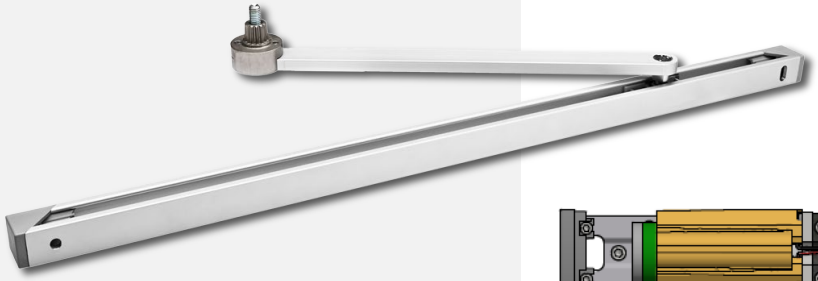

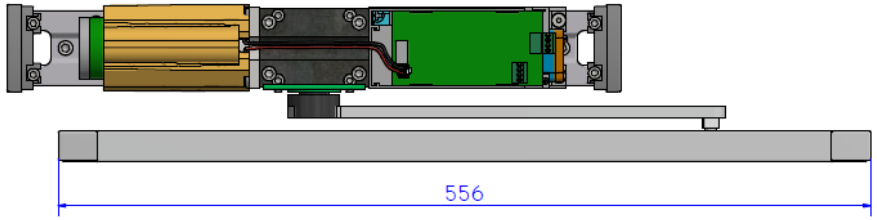

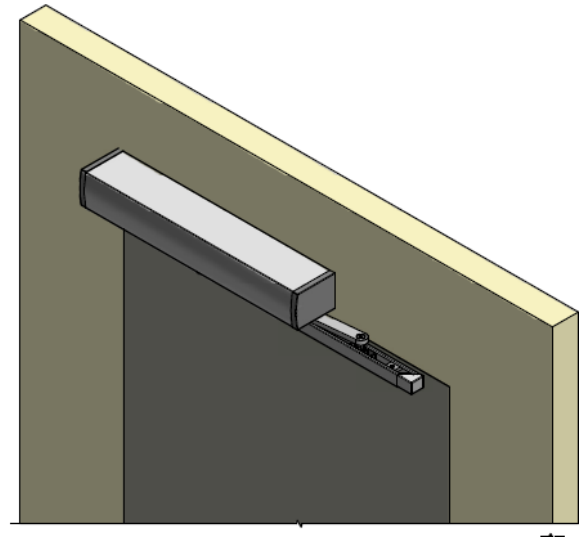

LABEL
Automatic Door Solutions

NEXT 75

VISTA DA VICINO. I BRACCETTI.

Braccetto a tirare in alluminio NEXT-BDT

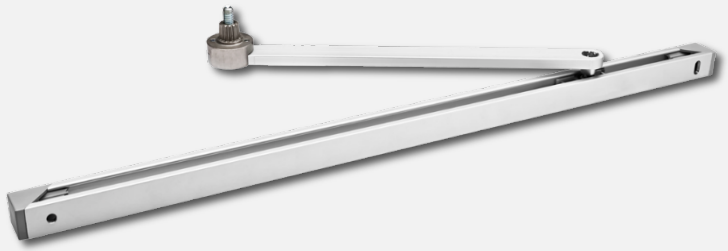

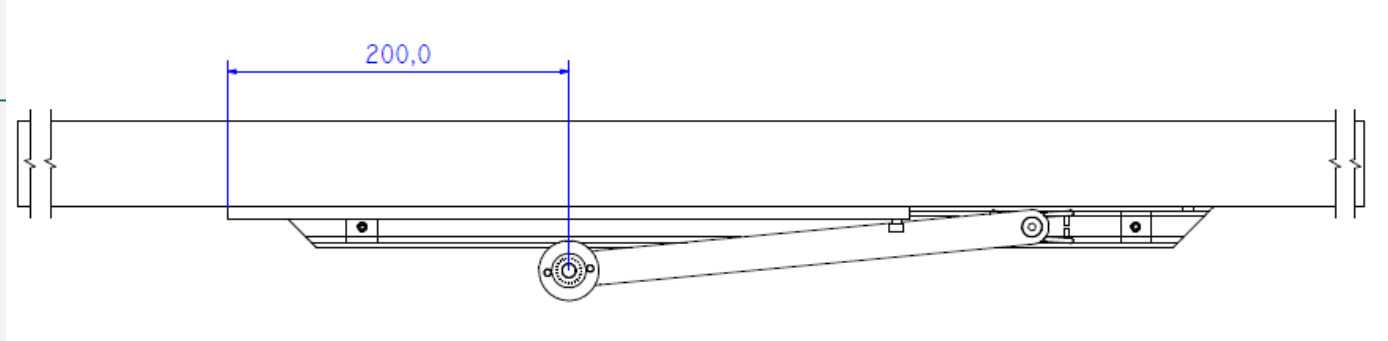

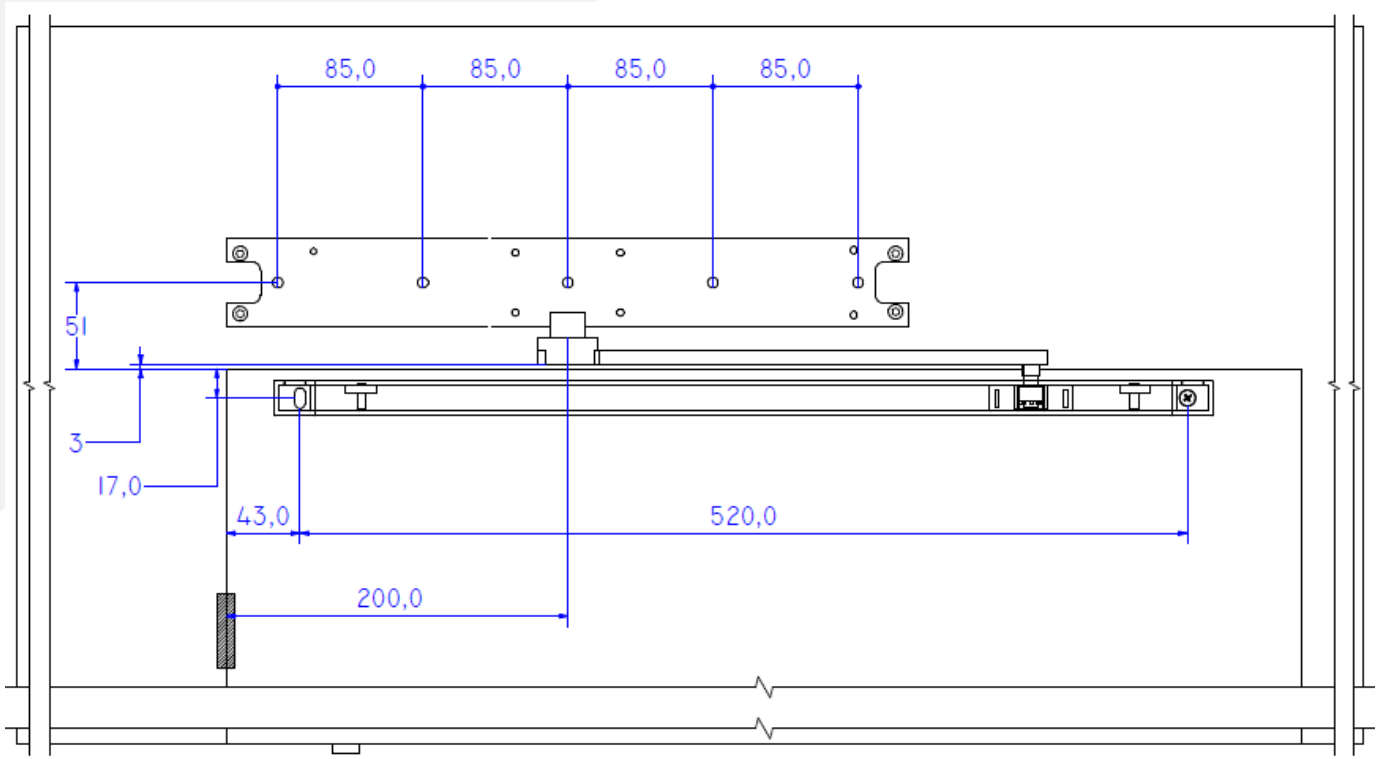

LABEL
Automatic Door Solutions

NEXT 75 VISTA DA VICINO. I BRACCETTI.

Braccetto dritto a spingere in alluminio NEXT-BDS

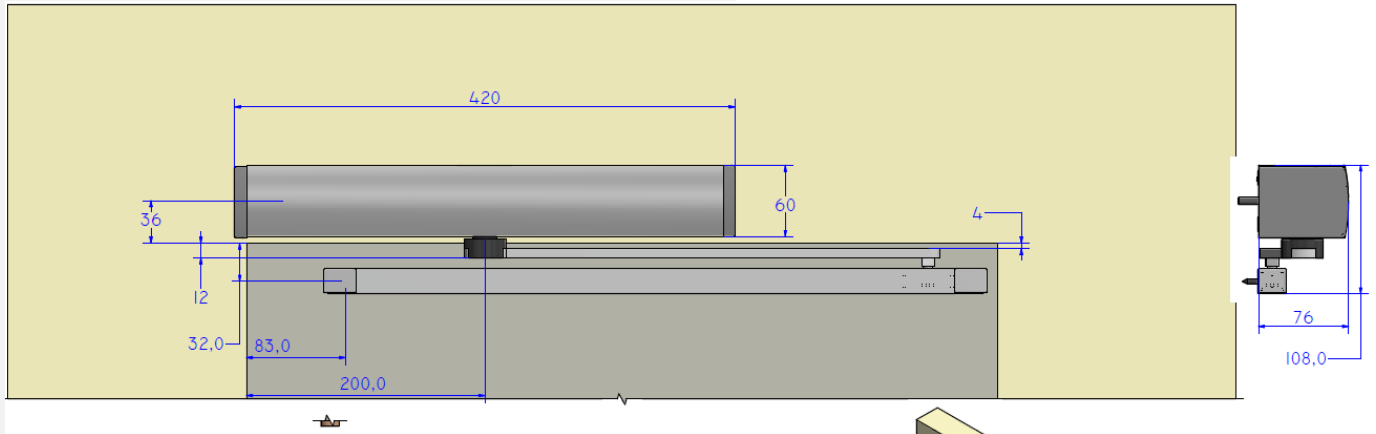

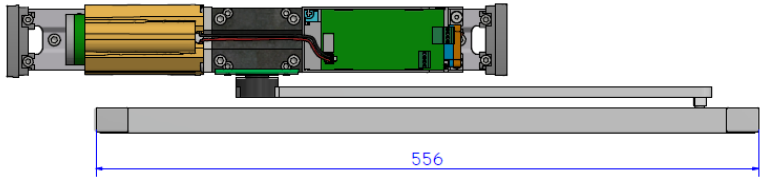

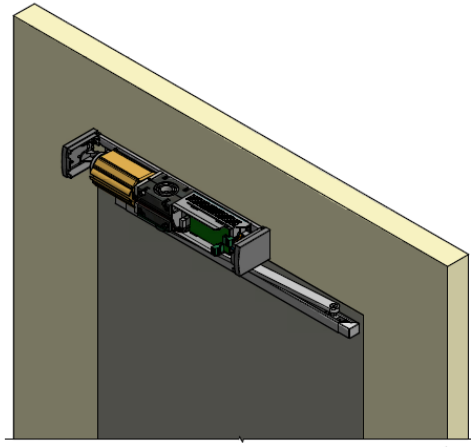

LABEL
Automatic Door Solutions

NEXT 75

VISTA DA VICINO. I BRACCETTI.

Braccetto articolato
a spingere in alluminio
NEXT-BAS

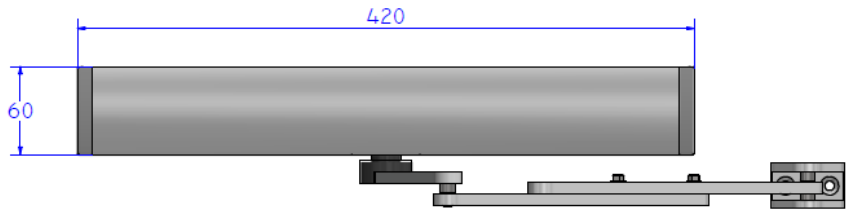

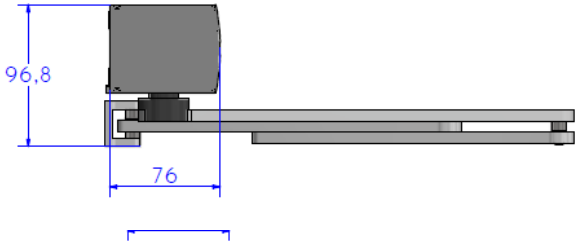

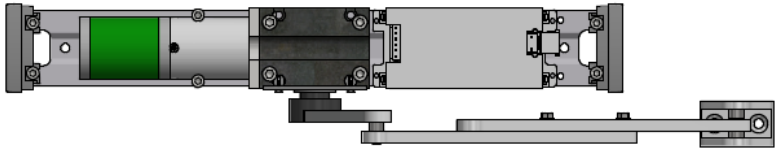

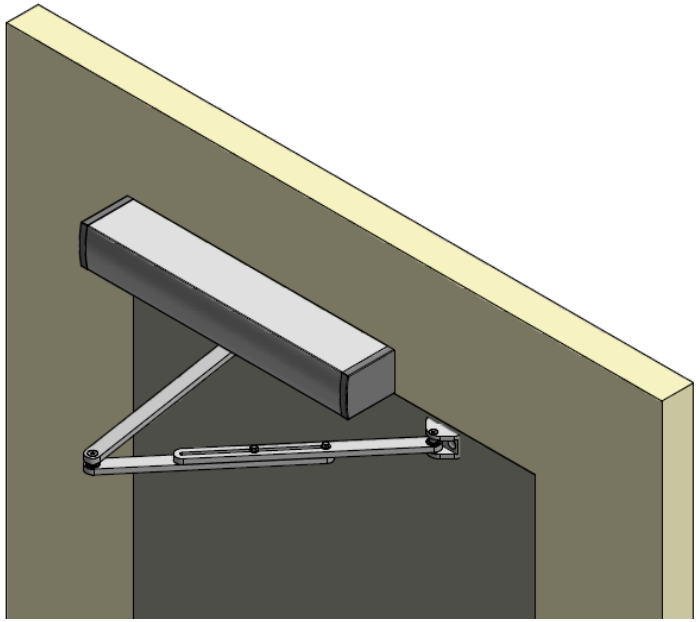

LABEL
Automatic Door Solutions

NEXT 75

VISTA DA VICINO. I BRACCETTI.

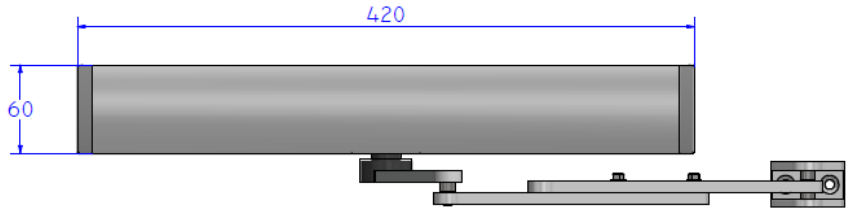

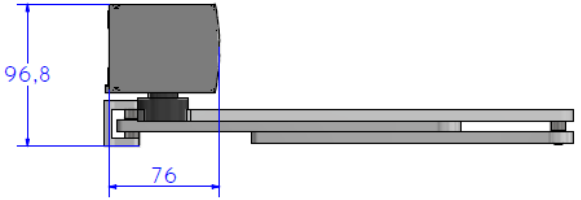

Braccetto articolato
a spingere in alluminio
NEXT-BAS

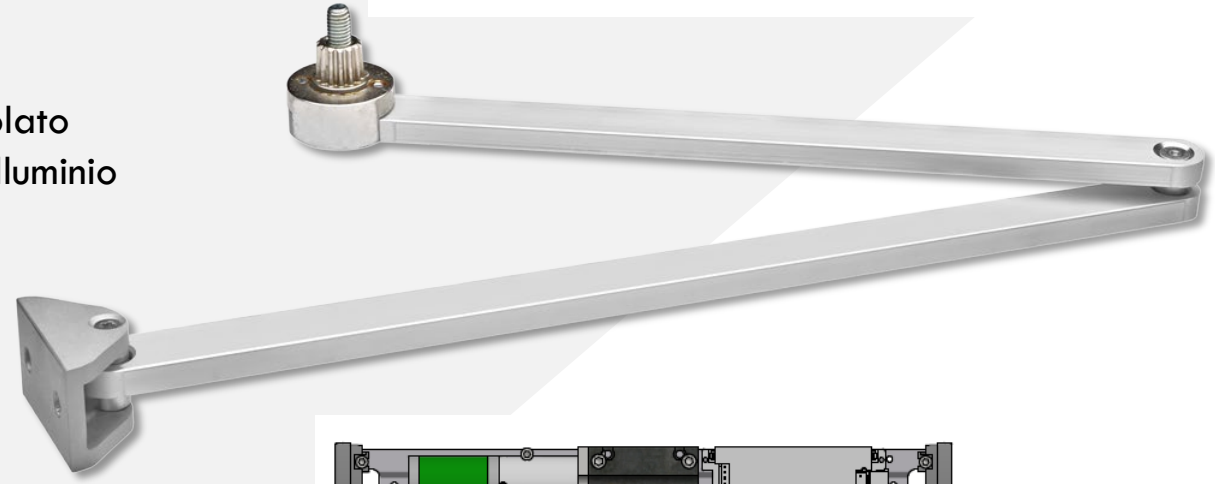

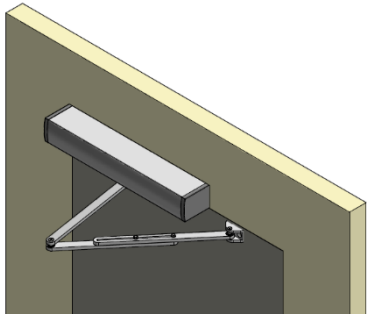

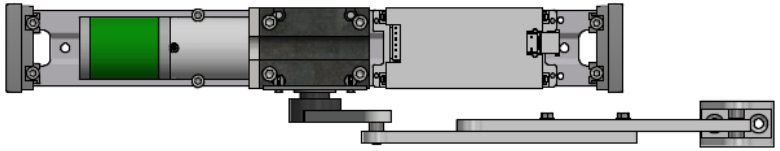

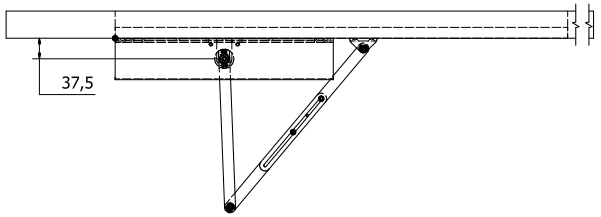

LABEL
Automatic Door Solutions

NEXT 75

VISTA DA VICINO. I BRACCETTI.

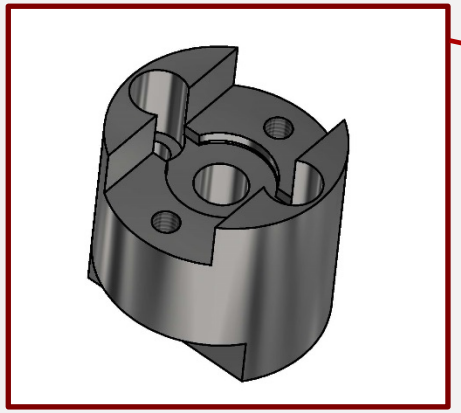

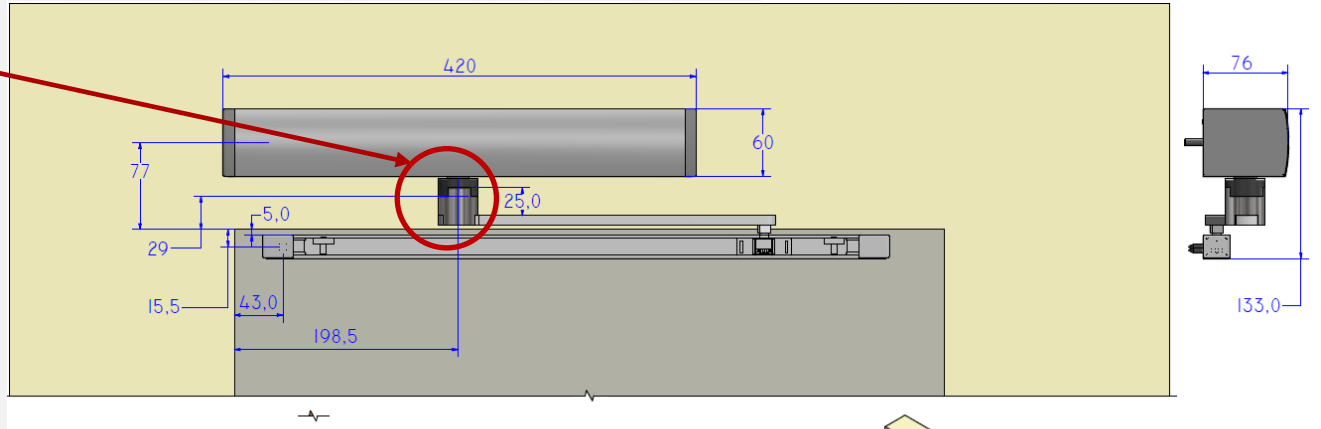

NEXT-EXT

Perno estensione albero 25mm.

Applicabile su tutti i tipi di braccetti per aumentare la distanza tra automazione e braccio.

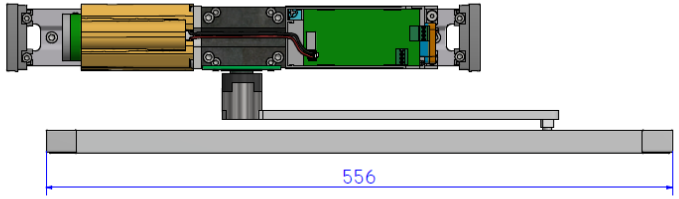

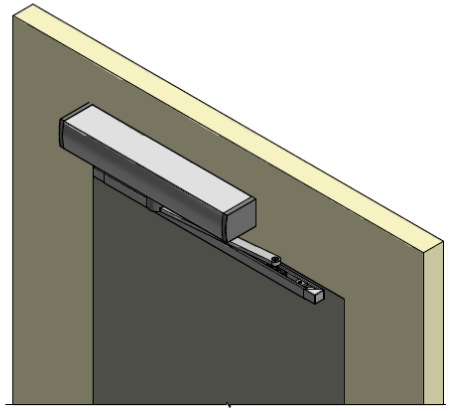

Braccetto a tirare con estensione NEXT-EXT

LABEL
Automatic Door Solutions

NEXT 75

VISTA DA VICINO. I BRACCETTI.

Rilevamento automatico della direzione di apertura porta

Entrata cavi

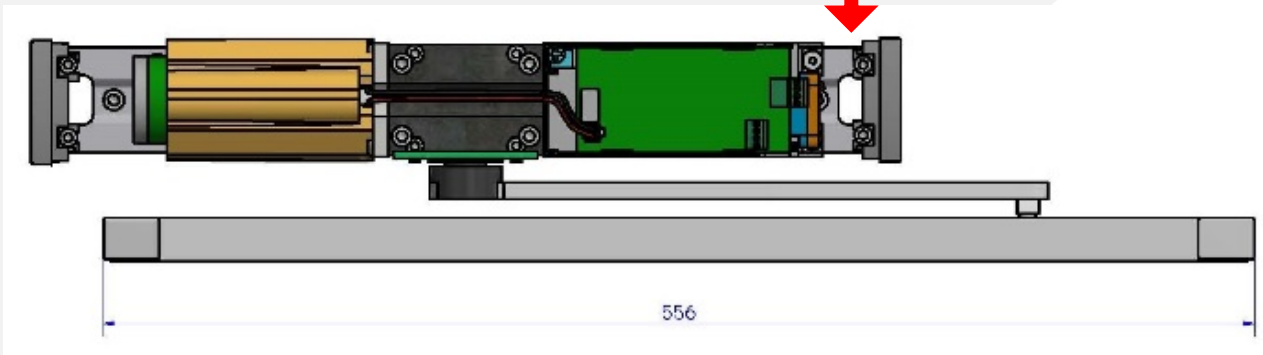

Entrata cavi

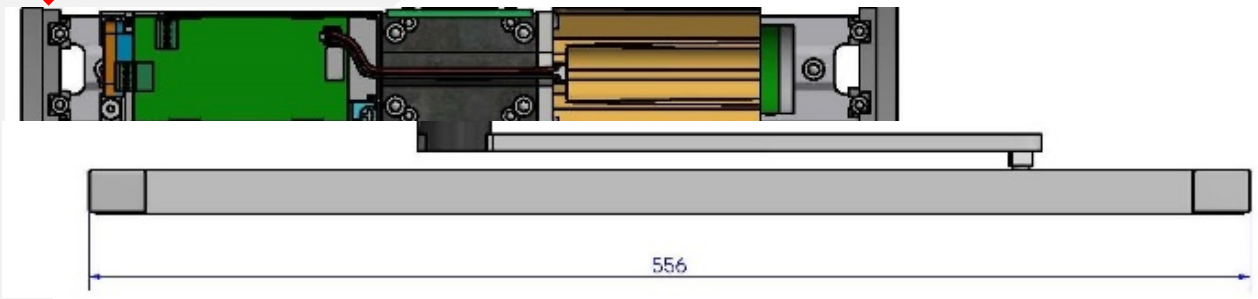

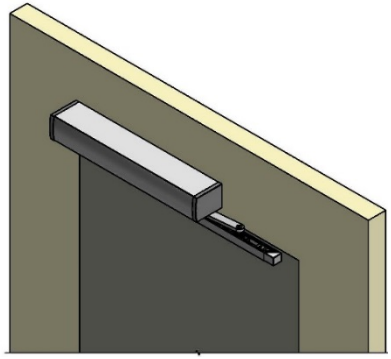

LABEL
Automatic Door Solutions

NEXT 75 VISTA DA VICINO. LA BATTERIA.

Gruppo batteria NEXT-BAT75

Per ottimizzare l'uso degli spazi
è posta nell'involucro di plastica che avvolge
il corpo motore.

Viene fornita pre-assemblata.

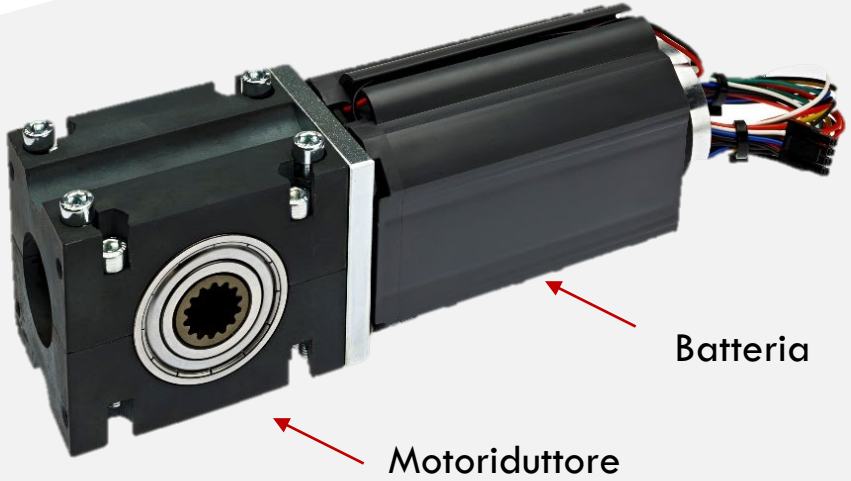

LABEL
Automatic Door Solutions

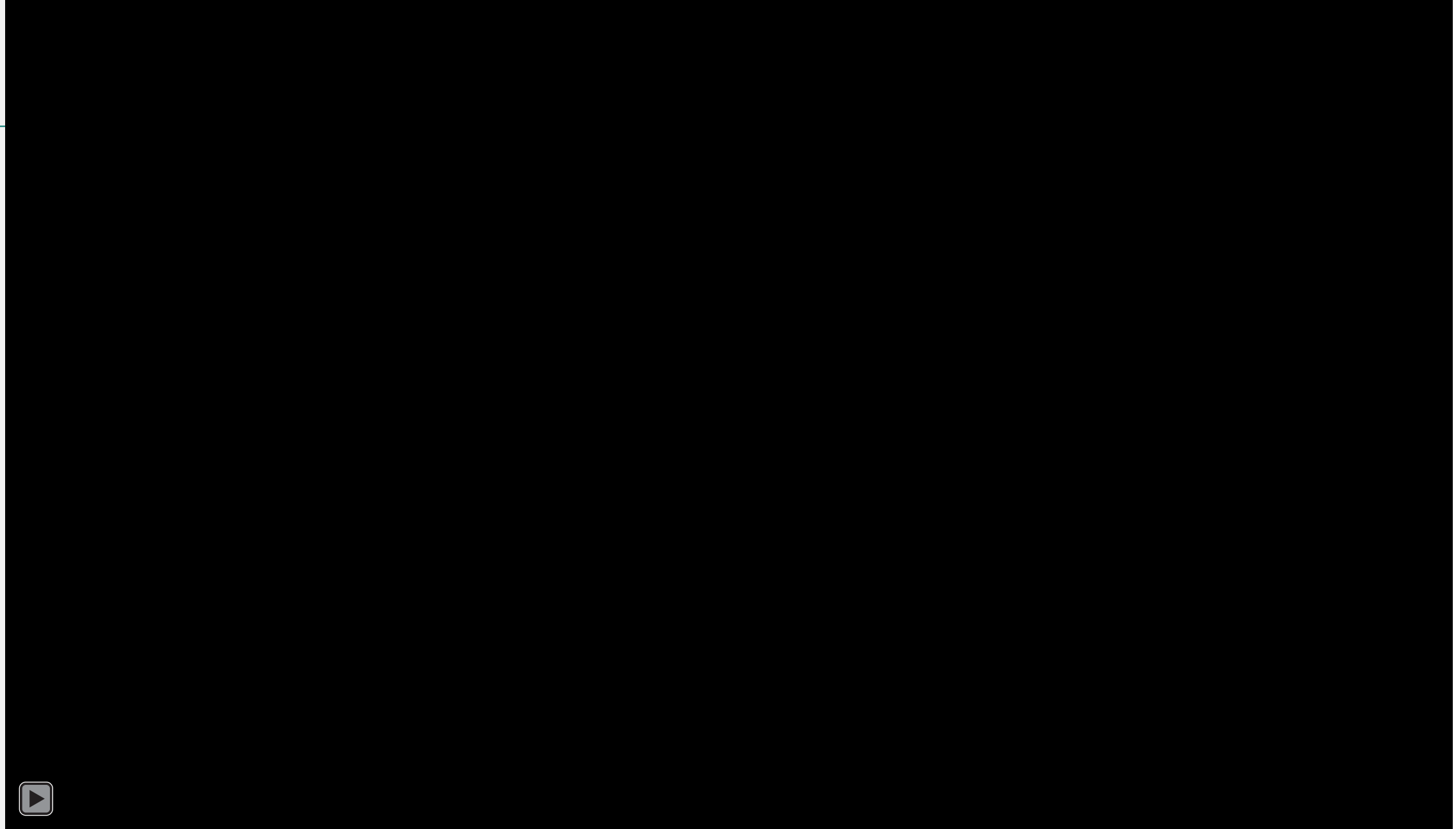

NEXT 75

Unità di controllo formata da centralina elettronica e alimentatore switching.

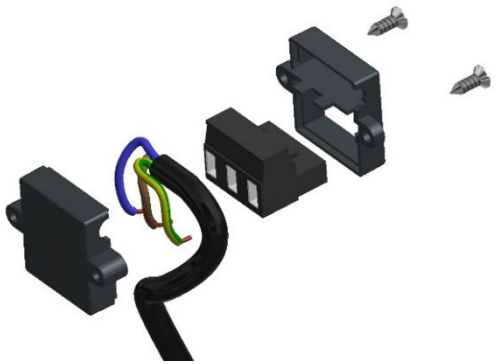

1. Vista esplosa.

2. Collegare cavo al morsetto di alimentazione.

3. Inserire il morsetto cablato nell'involucro di protezione.

4. Chiudere l'involucro di protezione.

5. Collegare innesto a connettore entrata 230V dell'unità di controllo di NEXT 75

Centralina elettronica

Alimentatore switching

LABEL
Automatic Door Solutions

NEXT 75

VISTA DA VICINO. DISPOSIZIONE COMPONENTI E CONNESSIONI.

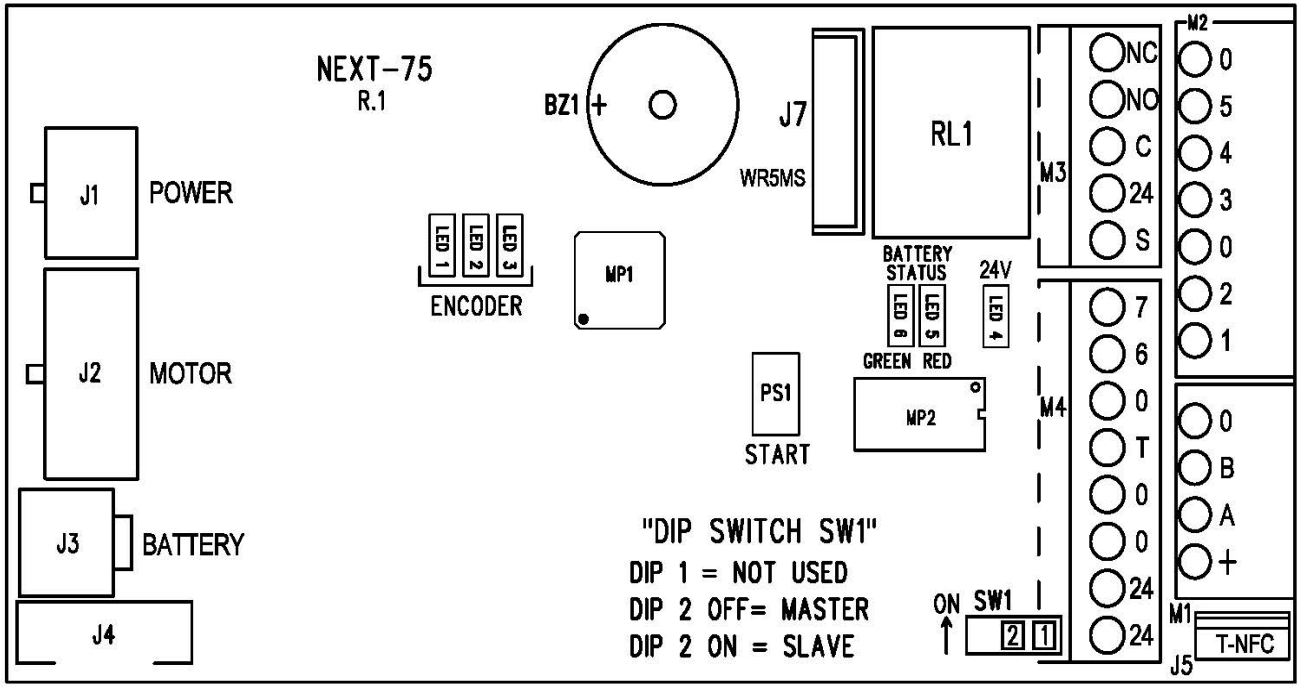

Morsetti 0-1 = ingresso radar esterno
Morsetti 0-2 = ingresso radar interno
Morsetti 0-3 = ingresso OPEN
Morsetti 0-5 = AUX1 (selettore manuale)
Morsetti 0-4 = AUX 2 (selettore manuale)
Morsetti 0-6 = ingresso sensore di sicurezza in apertura
Morsetti 0-7 = ingresso sensore di sicurezza in chiusura

Morsetti 0-24 = uscita 24Vdc
Morsetti S-24V = uscita Open Collector
Morsetti 0-T = Test per sensori di sicurezza

Morsetti C – NO – NC =

- (Comune, normalmente aperto, normalmente chiuso)
- Contatto pulito del relè RL1 per collegamento elettroserratura

Morsetti + A B 0 = Programmatore digitale ET-DSEL

LABEL
Automatic Door Solutions

NEXT 75

CARATTERISTICHE TECNICHE

Apertura veloce:
fino a 80° in meno di
2 secondi

Alimentazione	Power supply	115 - 230Vac 50/60Hz
Potenza massima	Max. Power	40W
Potenza in stand-by	Stand-by power	5W
Motore elettrico	Brushless Motor	24Vdc
Frequenza di utilizzo	Frequency of use	100%
Carico max accessori esterni	Max load of external accessories	0,5A 24Vdc
Grado di protezione	Protection degree	IP32
Temperatura ambientale	Operating temperature	-15°C +50°C
Velocità di apertura (fino a 90°)	Opening speed (up to 90 °)	regolabile / adjustable 2 - 12s
Velocità di chiusura	Closing speed	regolabile / adjustable 4 - 12s
Tempo di pausa	Pause time	regolabile / adjustable 0,5”-60”
Tempo di pausa disabili	Pause time (disabled people)	regolabile / adjustable 0,5”-60”

LABEL
Automatic Door Solutions

CERTIFICAZIONI

- Direttiva compatibilità elettromagnetica EMC 2014/30/UE
- Norma EN 61000-6-2 / EN 61000-6-3
- (Test report EMCTR_175250-1)
- Direttiva bassa tensione LVD 2014/35/UE (Test report SAFTR_120284-3)
- Norma EN 60335-2-103
- (Test report SAFMCC_175251-0)
- Direttiva macchine 2006/42/CE
- Norma EN 13849-1 / EN 13849-2
- Categoria=2, PL=d
- EN 16005

EN 16005 APPROVED

NEXT 75

CARATTERISTISTICHE TECNICHE

Ingressi

- Radar interno ed esterno di apertura
- Open (per aprire la porta in tutti i programmi di lavoro)
- Sensore di sicurezza in apertura e chiusura

Uscite

- Elettroserratura per gestione elettroincontro/elettromagnete
- Uscita di segnale open collector per segnalazione stato porta/manutenzione
- Segnale di test per sensori di sicurezza come previsto dalla normativa EN 16005

Selettori per l'impostazione del programma di lavoro dell'automazione NEXT 75:

- Selettore manuale a 3 posizioni incorporato nell'automazione
- Programmatore digitale a rilevamento tattile T-NFC
- Programmatore digitale ET-DSEL
- Selettore meccanico a chiave EV-MSEL

LABEL
Automatic Door Solutions

NEXT 75

PROGRAMMATORI E SELETTORI

ET-DSEL

programmatore digitale

Per la programmazione standard dell'automazione

T-NFC

tastiera digitale con Label Tools App

Tastiera digitale elegante e compatta per programmare l'automazione della porta in pochi secondi

EV-MSEL

Selettore di funzione a chiave

LABEL
Automatic Door Solutions

NEXT 75

CARATTERISTICHE TECNICHE

- Gestione **elettroincontro /elettromagnete**
- Selezione del funzionamento in **batteria in mancanza di corrente**
- Funzione **passo passo**
- Funzione **interblocco** tra due porte
- Funzione per **disabili**
- Funzione **privacy**
- **Push & go** per l'apertura della porta con una leggera spinta sull'anta
- **Wind stop** per contrastare la forza del vento
- Funzione **molla virtuale** per richiudere la porta dopo un'apertura manuale
- Distanza di **rallentamento** alla fine della manovra regolabile
- Gestione porta doppia anta **MASTER/SLAVE**
- Movimento **LOW ENERGY**

Funzione di Molla Virtuale

NEXT 75 include la funzione di chiudi-porta ad effetto molla che consente la chiusura della porta dopo un'apertura manuale da parte dell'utente.

Il ciclo di chiusura viene effettuato a motore, poiché non è presente la molla meccanica nell'automazione, ma **l'effetto ottenuto è quello di una molla** che non esercita nessuna spinta fermando l'anta in movimento.

Il tempo di pausa prima della chiusura con molla virtuale è regolabile da un parametro del programmatore digitale.

LABEL
Automatic Door Solutions

MADE IN ITALY

LABEL
Automatic Door Solutions

GRAZIE PER L'ATTENZIONE

www.labelspa.com